INSTRUKCJA OBSŁUGI

Przeczytaj uważnie przed jazdą

VSETT 8 | VSETT 8+ | VSETT 9 | VSETT 9+ | VSETT 10+ | VSETT 11+

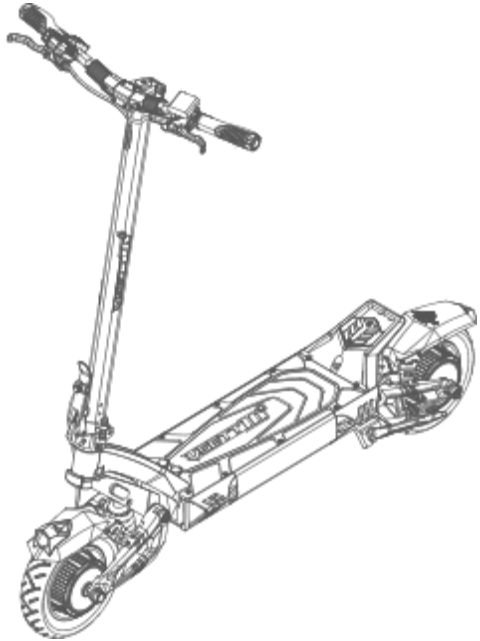

Sport | DDM

- Kontrola temperatury
- NFC
- Off-road
- Dwa silniki
- Hamulce hydrauliczne

RoHS FC CE

ZAWARTOŚĆ

Zawartość 2

Ostrzeżenie 3

Zasięg VSETT – układ sterowania, funkcje i specyfikacje . . . . . 4~15

Inteligentny system kontroli temperatury . . . . . 16~17

Wyświetlacz VSETT i oprogramowanie . . . . . 18~26

Składanie rączek kierownicy 27-28

Dostosowanie zawieszenia 29

Akumulator i ładowanie . . . . . 30~31

Weryfikacja przed jazdą 32

Informacje o bezpieczeństwie 33

Informacje o gwarancji . . . . . 34~35

Kody błędów . . . . . 36~37

Zawartość opakowania 38

Przeczytaj tę instrukcję przed jazdą

WAŻNA INFORMACJA

Dlaczego ważne jest przeczytanie instrukcji przed użyciem produktu?
Ta instrukcja została napisana aby pomóc Ci zrozumieć poprawny sposób jazdy i dbania o hulajnogę elektryczną VSETT.
Ważne jest aby przejrzeć funkcje i możliwości Twojej nowej hulajnogi elektrycznej VSETT zanim zaczniesz na niej jeździć dla własnego bezpieczeństwa i zadowolenia.
Twoja hulajnoga VSETT wymaga 100km okresu rozruchu i może wymagać kalibracji niektórych elementów.
Produkt VSETT wymaga kilku kalibracji oraz dopasowania się jego ruchomych części to poprawnych pozycji.
ZANIM ZACZNIESZ JEŹDZIĆ: Upewnij się czy mechanizm składania jest solidnie zamknięty oraz czy zamek bezpieczeństwa jest aktywny

OSTRZEŻENIE O ODPOWIEDZIALNOŚCI

Ten produkt oraz marka VSETT (nazwa producenta) nie ponoszą odpowiedzialności za jakiekolwiek urazy związane z nieprawidłowym użyciem tego produktu.
OSTRZEŻENIE!

Twoją odpowiedzialnością jest upewnienie się, że hulajnoga VSETT jest regularnie sprawdzana aby zapewnić bezpieczeństwo jazdy.
- ZAWSZE MIEJ KASK NA GŁOWIE PODCZAS JAZDY
- ZAWSZE PRZESTRZEGAJ LOKALNEGO PRAWA I PRZEPISÓW
- NIGDY NIE UŻYWAJ HULAJNOGI PRZY SŁABEJ WIDOCZNOŚCI
- NIE WYKONUJ WYCZYNÓW LUB SKOKÓW .

VSETT8

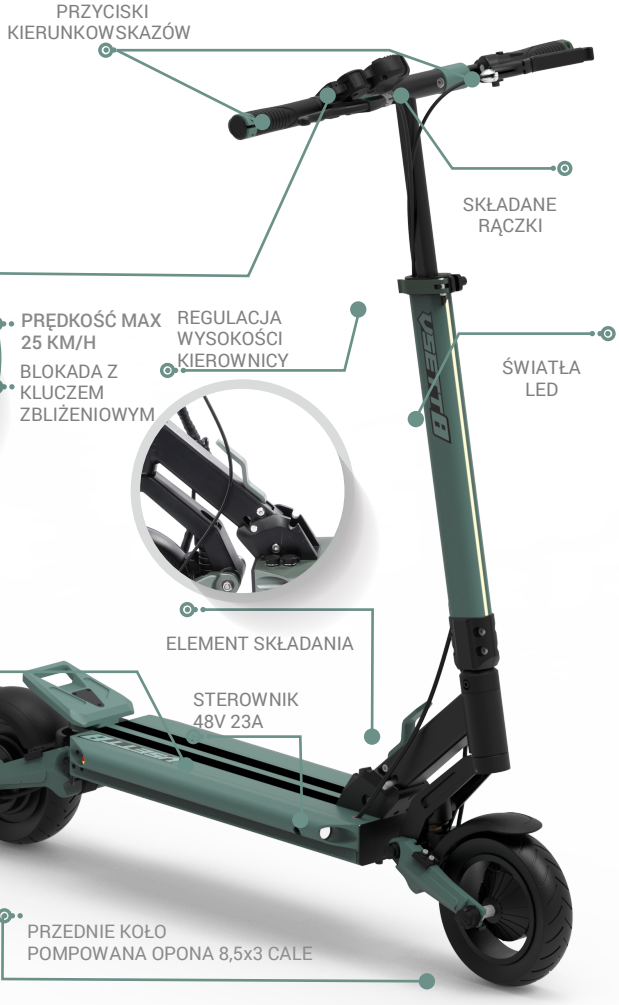
PRZYCISKI KIERUNKOWSKAZÓW
SKŁADANE RĄCZKI
PRĘDKOŚĆ MAX 25 KM/H
BLOKADA Z KLUCZEM ZBLIŻENIOWYM
REGULACJA WYSOKOŚCI KIEROWNICY
ŚWIATŁA LED
AKUMULATOR 48V 15,6Ah
48V 19,2Ah LG
48V 21.0Ah LG
ZASIĘG
80KM ECO / 100KM ECO / 110 KM ECO
REGULOWANE PRZEDNIE I TYLNE ZAWIESZENIE
HAMOWANIE ELEKTRYCZNE + HAMULCE BĘBNOWE
ELEMENT SKŁADANIA
STEROWNIK 48V 23A
TYLNE KOŁO: PEŁNE 8x2 CALE
KĄT NACHYLENIA PODJAZDU: 25 STOPNI
TYLNY SILNIK 48V 600W
TYLNY HAMULEC BĘBNOWY
ŚWIATŁA HAMOWANIA I KIERUNKOWSKAZY
PRZEDNIE KOŁO
POMPOWANA OPONA 8,5x3 CALE

Model	VSETT 8
Akumulator	48V 15.6AH / 48V 19.2AH / 48V 21.0AH
Opony	Przednia: Pompowana 8,5x3 cala; Tylna: pełna 8x2 cale
Hamulce	Przedni i tylny hamulec bębnowy + hamulec elektryczny
Zasięg*	50km / 70km / 80km
Prędkość maksymalna*	25 km/h
Waga	21KG
Zawieszenie	Przednie i tylne regulowane amortyzatory
Światła	Przednie + tylne hamowania + przednie i tylne kierunkowskazy
Sterownik	48V 23A
Moc silnika	48V 600W
Maksymalna ładowność*	120kg



*Zasięg, maksymalna prędkość i ładowność mogą się różnić w zależności od wagi kierującego, stylu jazdy i terenu.

VSETT 8+

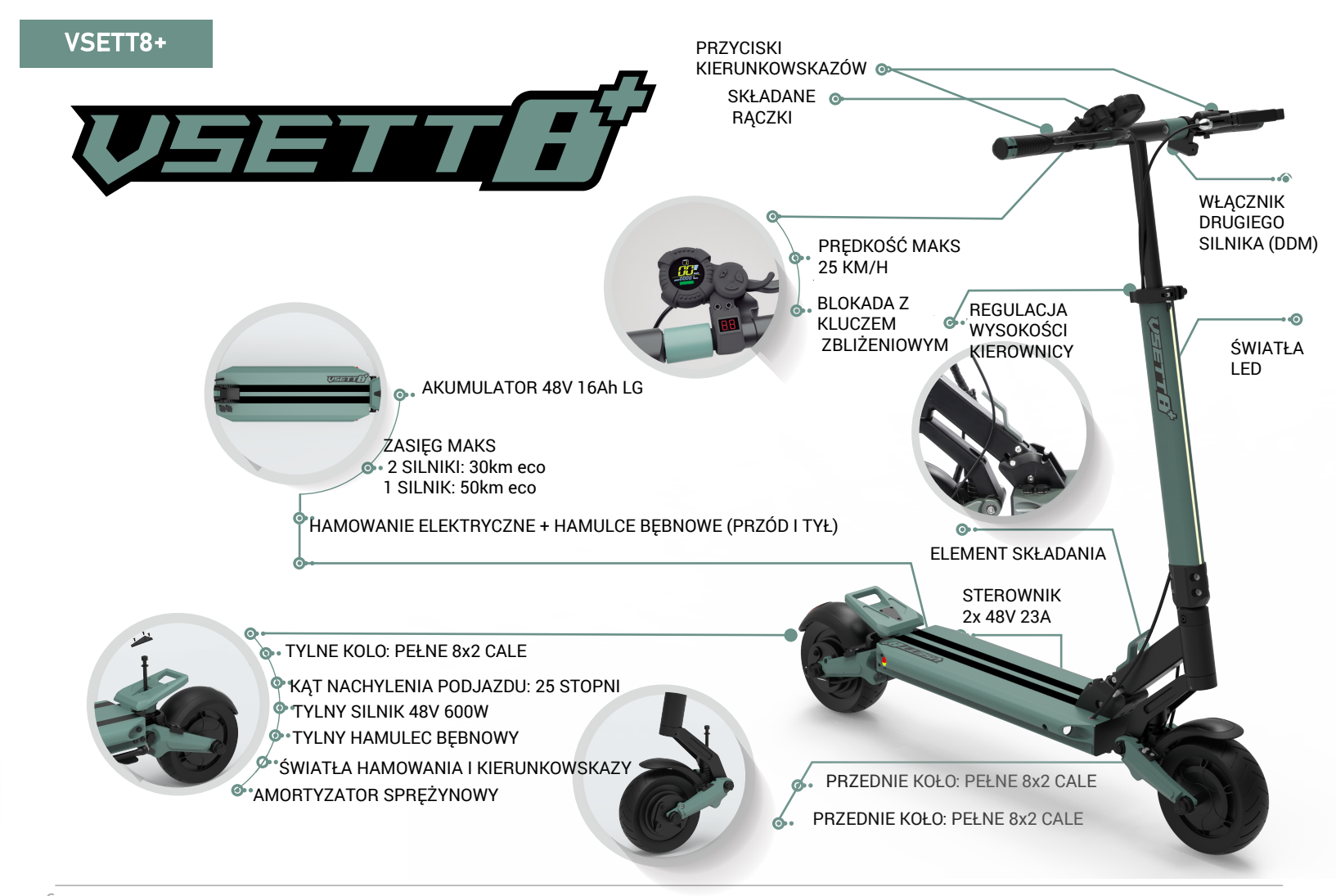
PRZYCISKI KIERUNKOWSKAZÓW
SKŁADANE RĄCZKI
WŁĄCZNIK DRUGIEGO SILNIKA (DDM)
PRĘDKOŚĆ MAKS 25 KM/H
BLOKADA Z KLUCZEM ZBLIŻENIOWYM
REGULACJA WYSOKOŚCI KIEROWNICY
ŚWIATŁA LED
AKUMULATOR 48V 16Ah LG
ZASIĘG MAKS
2 SILNIKI: 30km eco
1 SILNIK: 50km eco
HAMOWANIE ELEKTRYCZNE + HAMULCE BĘBNOWE (PRZÓD I TYŁ)
ELEMENT SKŁADANIA
STEROWNIK 2x 48V 23A
TYLNE KOLO: PEŁNE 8x2 CALE
KĄT NACHYLENIA PODJAZDU: 25 STOPNI
TYLNY SILNIK 48V 600W
TYLNY HAMULEC BĘBNOWY
ŚWIATŁA HAMOWANIA I KIERUNKOWSKAZY
AMORTYZATOR SPRĘŻYNOWY
PRZEDNIE KOŁO: PEŁNE 8x2 CALE
PRZEDNIE KOŁO: PEŁNE 8x2 CALE

Model	VSETT 8+
Akumulator	48V 16.0AH
Opony	Pełne 8x2 cale
Hamulce	Przedni i tylny hamulec bębnowy + hamulec elektryczny
Zasięg*	2 silniki: 30km / 1 silnik: 50km
Prędkość maksymalna*	25 KM/H
Waga	25kg
Zawieszenie	Przednie i tylne regulowane amortyzatory
Światła	Przednie + tylne hamowania + przednie i tylne kierunkowskazy
Sterowniki	2x 48V 23A
Moc silnika	2x 48V 600W
Maksymalna ładowność*	120kg



*Zasięg, maksymalna prędkość i ładowność mogą się różnić w zależności od wagi kierującego, stylu jazdy i terenu.

VSETT9

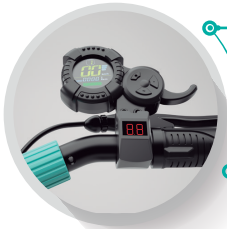

- PRĘDKOŚĆ MAKS: 25km/h
- HAMULEC ELEKTRYCZNY

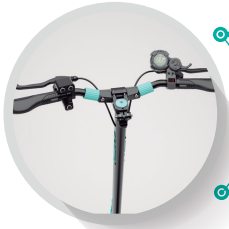

- SKŁADANE RĄCZKI
- MECHANICZNE DŹWIGNIE HAMULCOWE
- BLOKADA Z KLUCZEM ZBLIŻENIOWYM
- ELEKTRYCZNY KLAKSON
- PRZYCISKI KIERUNKOWSKAZÓW



- HAMULEC ELEKTRYCZNY + HAMULCE TARCZOWE
- ZASIĘG MAKS 50km ECO / 60km ECO / 70km ECO
- AKUMULATOR 52V 13Ah / 52V 16Ah / 17,5Ah



- ZACZEP KIEROWNICY I ANTYPOŚLIZGOWA PODPÓRKA



- ELEMENT SKŁADANIA

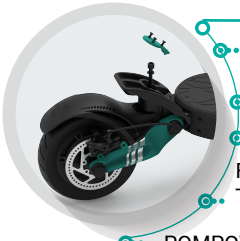

- KĄT NACHYLENIA PODJAZDU: 25 STOPNI
- 650W SILNIK
- ŚWIATŁA HAMOWANIA I KIERUNKOWSKAZY
- REGULOWANE PRZEDNIE I TYLNE AMORTYZATORY SPRĘŻYNOWE
- POMPOWANA OPONA 8,5x3 CALA
- TYLNY HAMULEC TARCZOWY



- POMPOWANA OPONA 8,5x3 CALE
- PRZEDNIE ŚWIATŁA LED
- PRZEDNI HAMULEC TARCZOWY

- STEROWNIK: 52V 23A
- REGULOWANE AMORTYZATORY SPRĘŻYNOWE

Model	VSETT 9
Akumulator	52V 13Ah / 52V 16Ah / 52V 17,5Ah
Opony	Pompowane 8,5x3 cale
Hamulce	Przedni i tylny hamulec tarczowy + hamulec elektryczny
Zasięg maks*	50km eco / 60km eco / 70km eco
Prędkość maksymalna*	25km/h
Waga	23kg
Zawieszenie	Przednie i tylne regulowane amortyzatory
Światła	Przednie + tylne hamowania + przednie i tylne kierunkowskazy
Sterownik	52V 23A
Moc silnika	52V 650W
Maksymalna ładowność*	120 kg



*Zasięg, maksymalna prędkość i ładowność mogą się różnić w zależności od wagi kierującego, stylu jazdy i terenu.

VSETT9+



PRĘDKOŚĆ:
25km/h
STEROWNIKI
2x 48V 23A

HAMULEC ELEKTRYCZNY
+ HAMULCE MECHANICZNE



WŁĄCZNIK DRUGIEGO SILNIKA (DDM)
BLOKADA Z KLUCZEM ZBLIŻENIOWYM
ERGONOMICZNE SKŁADANE RĄCZKI
ELEKTRYCZNY KLAKSON
MECHANICZNE DŹWIGNIE HAMULCOWE
PRZYCISKI KIERUNKOWSKAZÓW

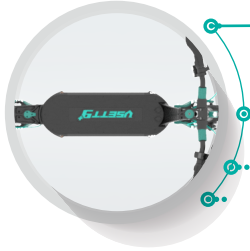

ZASIĘG MAKS ECO:
1 SILNIK: 50km / 70km / 80km
2 SILNIKI: 30km / 45km / 55km
MOC SILNIKÓW: 2x 650W
AKUMULATOR:
48V 15,6Ah / 48V 19,2Ah / 48V 21Ah





SOLIDNA DŹWIGNIA
SKŁADANIA

ZACZEP KIEROWNICY I
ANTYPOŚLIZGOWA
PODPÓRKA

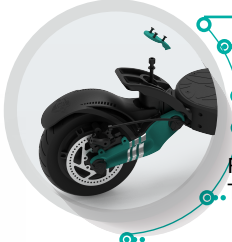

KĄT NACHYLENIA PODJAZDU:
25 STOPNI
TYLNY SILNIK 650W
ŚWIATŁA HAMOWANIA I KIERUNKOWSKAZY
REGULOWANE PRZEDNIE I
TYLNE AMORTYZATORY
SPRĘŻYNOWE
POMPOWANE KOŁO 8,5x3 CALE
TYLNY HAMULEC TARCZOWY



PRZEDNI SILNIK 650W
POMPOWANE KOŁO
8,5x3 CALE
PRZEDNIE ŚWIATŁA LED
PRZEDNI HAMULEC TARCZOWY

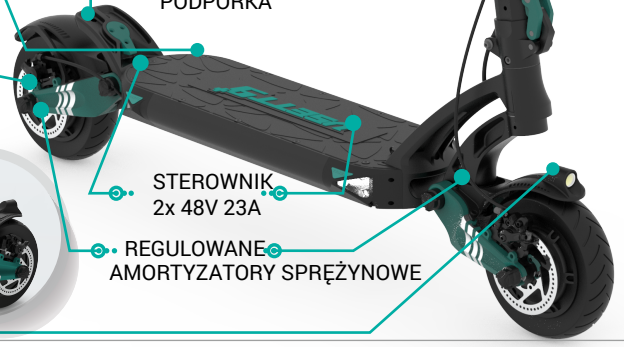

STEROWNIK
2x 48V 23A

REGULOWANE
AMORTYZATORY SPRĘŻYNOWE

Model	VSETT 9
Akumulator	48V 15,6Ah / 48V 19,2Ah / 48V 21Ah
Opony	Pompowane 8,5x3 cale
Hamulce	Przedni i tylny hamulec tarczowy + hamulec elektryczny
Zasięg*	2 silniki eco: 30km / 45km / 55km; 1 silnik: 50km / 70km / 80km
Prędkość maksymalna*	25km/h
Waga	25kg
Zawieszenie	Przednie i tylne regulowane amortyzatory
Światła	Przednie + tylne hamowania + przednie i tylne kierunkowskazy
Sterownik	2x 48V 23A
Moc silnika	2x 48V 650W
Maksymalna ładowność	120 kg



*Zasięg, maksymalna prędkość i ładowność mogą się różnić w zależności od wagi kierującego, stylu jazdy i terenu.

VSETT10+



PRĘDKOŚĆ
25km/h (SPORT)

HAMULEC ELEKTRYCZNY +
HAMULCE HYDRAULICZNE
STEROWNIK
2x 60V (30A-35A)

SKŁADANE RĄCZKI

WŁĄCZNIK
DRUGIEGO
SILNIKA (DDM)



HYDRAULICZNE KLAMKI HAMULCOWE

TRYB TURBO

BLOKADA Z KLUCZEM ZBLIŻENIOWYM

ERGONOMICZNA SKŁADANA KIERUNKOWNICA

ELEKTRYCZNY KLAKSON

PRZYCISKI KIERUNKOWSKAZÓW



SOLIDNA
DŹWIGNIA
SKŁADANIA



ZASIĘG MAKS ECO
1 SILNIK: 85km / 100km / 120km
2 SILNIKI: 45km / 50km / 60km

MOC SILNIKÓW
2x 1400W

AKUMULATOR
60V 20,8Ah / 60V 25,6Ah / 60V 28Ah

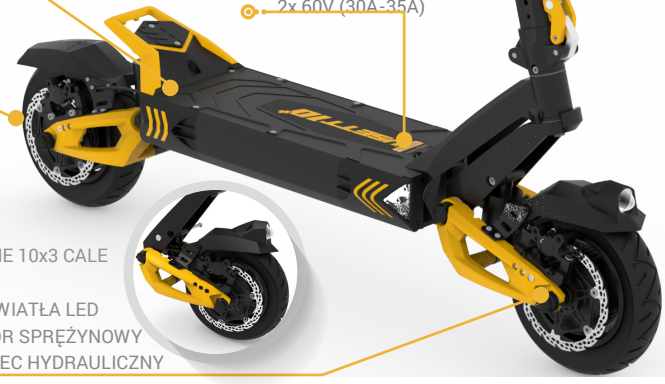

STEROWNIK
2x 60V (30A-35A)



ŚWIATŁA HAMOWANIA I KIERUNKOWSKAZY

TYLNY SILNIK 1400W

ZAWIESZENIE
PRZEDNIE SPRĘŻYNOWE
TYLNE HYDRAULICZNE

POMPOWANE KOŁA 10x3 CALE

TARCZOWE HAMULCE
HYDRAULICZNE I
HAMULCE ELEKTRYCZNE

PRZEDNIE KOŁO POMPOWANE 10x3 CALE
PRZEDNI SILNIK 1400W
BARDZO JASNE PRZEDNIE ŚWIATŁA LED
REGULOWANY AMORTYZATOR SPRĘŻYNOWY
PRZEDNI TARCZOWY HAMULEC HYDRAULICZNY

Model	VSETT 10+
Akumulator	60V 20,8Ah / 60V 25,6Ah / 60V 28Ah
Opony	Pompowane 10x3 cale
Hamulce	Przedni i tylny hamulec hydrauliczny+ hamulec elektryczny
Zasięg maks*	1 silnik: 85km eco / 100km eco / 120km eco 2 silniki: 45km eco / 50km eco / 60km eco
Prędkość maksymalna*	2 silniki: 25km/h Tryb SPORT: 25km/h
Waga	36kg
Zawieszenie	Przednie regulowane sprężynowe + tylne hydrauliczne
Światła	Przednie + tylne hamowania + przednie i tylne kierunkowskazy + LED
Sterowniki	2x 60V (30A-35A)
Moc silnika	2x 60V 1400W
Maksymalna ładowność*	130kg



*Zasięg, maksymalna prędkość i ładowność mogą się różnić w zależności od wagi kierującego, stylu jazdy i terenu.

VSETT 11+



PRĘDKOŚĆ
25km/h (SPORT)
HAMULEC ELEKTRYCZNY +
HAMULCE HYDRAULICZNE



PRZYCISKI KIERUNKOWSKAZÓW
TRYB TURBO
ELEKTRYCZNY KLAKSON
WŁĄCZNIK DRUGIEGO SILNIKA (DDM)
BLOKADA Z KLUCZEM ZBLIŻENIOWYM
KLAMKI HAMULCÓW HYDRAULICZNYCH

ŚWIATŁO LED



STEROWNIKI
2x 60V (40-45A)
ZASIĘG MAKS ECO
1 SILNIK: 120km / 150km
2 SILNIKI: 70km / 80km
MOC SILNIKÓW
2x 1500W
AKUMULATOR
60V 31,2Ah / 60V 42Ah (LG)
KIERUNKOWSKAZY



OBEJMY
SKŁADANIA



TYLNY SILNIK 1500W
ZAWIESZENIE
PRZEDNI HYDRAULICZNY AMORTYZATOR
TYLNE PODWÓJNE HYDRAULICZNE AMORTYZATORY
KOŁA POMPOWANE 11x4 CALE
HYDRAULICZNE
HAMULCE TARCZOWE



PRZEDNIE KOŁO POMPOWANE 11x4 CALE
HAMUEC HYDRAULICZNY TARCZOWY
PRZEDNI SILNIK 1500W
ZAWIESZENIE HYDRAULICZNE

Model	VSETT 11+
Akumulator	60V 31.2AH /60V 42AH
Opony	11x4 cale
Hamulce	Przedni i tylny hamulec hydrauliczny + hamulce elektryczne + Automatyczna funkcja wyłączania napędu przy naciśnięciu
Zasięg maks*	2 silniki: 70km eco / 80km eco 1 silnik: 120km eco / 150km eco
Prędkość maks	2 silniki: 25km/h; tryb SPORT: 25km/h
Waga	58kg
Suspension	Przednie i tylne zawieszenie opatentowane hydrauliczne
Światła	Podwójne światła LED z przodu i z tyłu + światła hamowania + kierunkowskazy
Moc silników	2x bezszczotkowe 60V 1500W
Sterowniki	2x 60V (40-45A)
Maks. ładowność	150kg



*Zasięg, maksymalna prędkość i ładowność mogą się różnić wzależności od wagi kierującego, stylu jazdy i terenu.

INTELIGENTNY SYSTEM KONTROLI TEMPERATURY



30 S

Inteligentna ochrona przed przegrzewaniem



2~3min

Ograniczone środki ochrony

Sterowniki wbudowane w hulajnogę posiadają wbudowaną ochronę przed przegrzewaniem. Jeśli temperatura sterownika przekroczy próg bezpieczeństwa, praca urządzenia zostanie wstrzymana na 30s. Jeśli odczujesz stratę mocy, zaprzestań jazdy i pozwól sterownikowi się ochłodzić.

Jeśli będziesz kontynuował jazdę i sterownik ponownie zacznie się przegrzewać, system odłączy zasilanie tym razem na dłuższy czas. Nie będziesz mógł używać urządzenia przez około 2-3 minuty. Urządzenia powróci zacznie ponownie działać kiedy temperatura spadnie do akceptowalnego poziomu.

Inteligentny system kontroli temperatury hulajnogi elektrycznej VSETT

(testowane przy 75kg obciążeniu podczas sezonu letniego w Ningbo w Chinach)

Numer	Model	Temperatura przy pierwszym odłączeniu (w odniesieniu do lokalnej topografii ±5°C)	Długość pierwszego odłączenia (w odniesieniu do lokalnych warunków klimatycznych ±5s)	Temperatura przy drugim odłączeniu (w odniesieniu do lokalnej topografii ±5°C)	Długość drugiego odłączenia (w odniesieniu do lokalnych warunków klimatycznych ±5s)
1	VSETT8	85°C	30s	90°C	2-3m
2	VSETT8+	85°C	30s	90°C	2-3m
3	VSETT9	80°C	30s	90°C	2-3m
4	VSETT9+	80°C	30s	90°C	2-3m
5	VSETT10+	70°C	30s	75°C	2-3m
6	VSETT11+	100°C	30s	105°C	2-3m



Podstawowe operacje:

1. Funkcje

1.1. Informacje wyświetlane:

Prędkościomierz, drogomierz, miernik podróży, stan baterii, tempomat, bieg, symbol ostrzegawczy

1.2. Znaczenie elementów wyświetlacza wyświetlanych podczas włączania

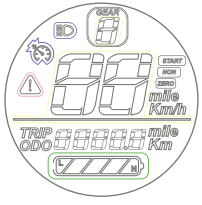

1.2.a Obecna prędkość jazdy



Jednostki: km/h, mph

Wyświetlacz oblicza obecną prędkość na podstawie: częstotliwości otrzymywania sygnału z silnika (1ms), średnicy kół oraz ilości magnesów w silniku.

1.2.b Obecny bieg jazdy



Dostępne wartości: 0-3, gdzie 3 jest biegiem najszybszym

1.2.c Pozostałe ikony wyświetlacza



Start silnika wymagający odepchnięcia się



Światła włączone



Tempomat aktywny



Ostrzeżenie o zaciśniętym hamulcu lub usterce

Kody P wyświetlacza (kody programowania)





Aby wejść w menu ustawień, naciśnij i przytrzymaj przyciski „+" i „-". Naciśnij przycisk trybu „●" aby zmienić wyświetlaną opcję P. Wartości opcji zmieniamy przyciskami „+" i „-".

P01: Jasność wyświetlacza; 1-3, gdzie 3 jest najjaśniejsze; domyślnie: 3
P02: Jednostka dystansu – km lub mile, gdzie 0 – km, 1 – mile; domyślnie: 1 – km
P03: Napięcie; 24V, 36V, 48V, 52V, 60V; domyślnie: zależne od baterii w hulajnodze
P04: Czas nieaktywności w minutach, po którym wyświetlacz zostanie wyłączony; 0-100 minut; domyślnie: 100
P05: Opcja nieaktywna
P06: Średnica kół w calach z precyzją do 0.1 cala; domyślnie: zależne od modelu hulajnogi
P07: Ilość magnesów w silniku; 0-255; domyślnie: 28
P08: Moc silnika w procentach; 0-100; domyślnie: 100
P09: Opcja wymaganego odepchnięcia się w celu uruchomienia silnika; 0-1, gdzie 0 nie wymaga odepchnięcia, a 1 wymaga
P10: Opcja nieaktywna
P11: Elektryczny hamulec; 0-5, gdzie 0 oznacza brak hamulca, a 5 najsilniejszy hamulec
P12: Siła startu; 1-5, gdzie 1 to najsłabsza, a 5 to najsilniejsza
P13: Opcja nieaktywna
P14: Opcja nieaktywna
P15: Napięcie odcięcia sterownika; domyślnie zależne od modelu hulajnogi
P16: Zerowanie drogomierza – naciskaj przycisk „+" przez 5 sekund aby wyzerować drogomierz
P17: Tempomat; 0-1, gdzie 0 oznacza tempomat wyłączony, a 1 włączony
P18: Przypisz lub zapomnij karty zbliżeniowe. Przypisujemy przytrzymaniem przycisku „+", a zapominamy poprzez przytrzymanie „-"
P19: Opcja nieaktywna
P20: Protokół komunikacji, domyślnie: 4, opcja nie może zostać zmieniona

2. Wprowadzenie do przycisków i interfejsów



1. Kiedy urządzenie jest wyłączone, naciśnij i przytrzymaj przez 2 sekundy przycisk trybu  by włączyć zasilanie. Kiedy urządzenie zostanie włączone, możemy zmieniać między drogomierzem (ODO), miernikiem podróży (TRIP) lub napięciem baterii (VOL) poprzez krótkie naciśnięcie przycisku trybu (●).
2. Kiedy urządzenie jest włączone, biegi możemy zmienić poprzez przyciski „+" i „-".
3. Kiedy urządzenie jest włączone, długie naciśnięcie i przytrzymanie przycisku trybu (D) wyłączy je.
4. Poprzez długie naciśnięcie obydwu przycisków „+" I „-" wejdziemy do menu edytowania opcji P wymienionych na poprzedniej stronie.

4.a. Po wejściu do menu opcji P, wartości zmieniamy naciskając przyciski „+" i „-".
4.b. Do następnych opcji P przechodzimy naciskając przycisk trybu ●) co jednocześnie zapisze wartość poprzedniej opcji.
4.c. Po zakończeniu edycji opcji P, z menu wychodzimy poprzez naciśnięcie i przytrzymanie obydwu przycisków „+" i „-", lub nie naciskamy nic i odczekujemy 8 sekund aby menu opcji zamknęło się automatycznie i zapisało ustawione wartości.

3. Przypisywanie kart odblokowujących

3.1. Nowe karty muszą zostać przypisane ręcznie.

Po uruchomieniu, wyświetlacz LCD wyświetla stan hulajnogi, a nad czytnikiem kart wyświetla się napięcie. W tym stanie możemy zacząć przypisywać nowe karty odblokowujące.



3.2. Przypisywanie nowej karty
(ORYGINALNE KARTY SĄ PRZYPISANE DOMYŚLNIE!)

Przyciskamy i przytrzymujemy przycisk „+” przez 5 sekund aby wyświetlić komunikat B0. Kiedy B0 jest widoczne, przyłóż nową kartę do czytnika kart.Komunikat B0 powinien zmienić się na B1 co oznacza, że nowa karta powinna już być przypisana.

Naciśnij i przytrzymaj przycisk „-” aby wyświetlić komunikat C0. W tym komunikacie zostaną wyświetlone wszystkie karty które zostały zapomniane.

3.c. Jeśli do urządzenia są przypisane karty odblokowywania, po starcie wyświetlacza LCD zobaczymy napis „Card”, a pod woltomierzem czytnik kard będzie mrugał.Oznacza to że urządzenie czeka na odblokowanie przy użyciu karty poprzez przyłożenie jej do czytnika kart. Dopóki tego nie zrobimy, manetka gazu nie zacznie działać.





UWAGA: ze względu na możliwość modernizacji produktów, części i podzespołów, zdjęcia elementów zawarte w tej instrukcji mogą różnić się od stanu rzeczywistego.
Jeśli karty odblokowywania zostaną stracone, prosimy o kontakt z lokalnymi dystrybutorami (każda hulajnoga domyślnie zawiera 3 karty odblokowujące).

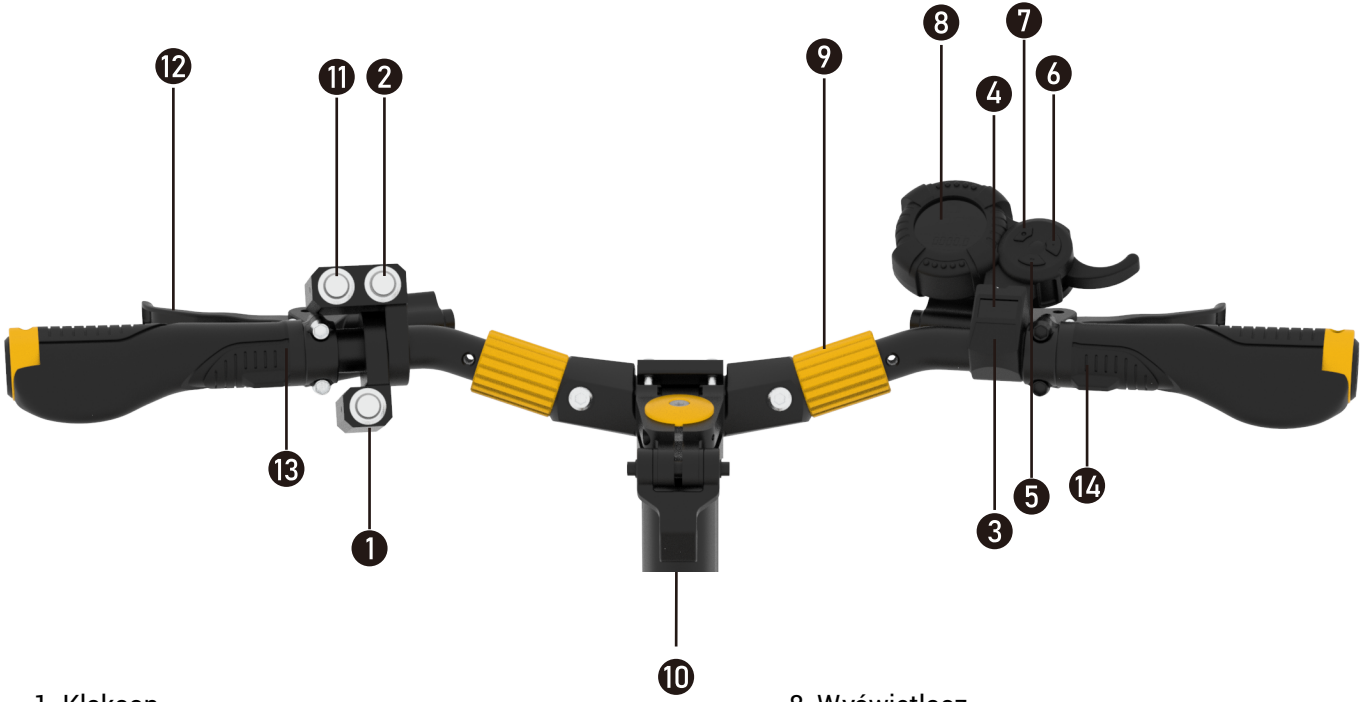

1. Klakson
2. Włącznik drugiego silnika (DDM)
3. Czytnik kart odblokowujących
4. Woltomierz
5. Przycisk „-" – długie przyciśnięcie włącza światła
6. Przycisk „+'' – długie przyciśnięcie włącza światła
7. Przycisk trybu (●)
8. Wyświetlacz
9. Mechanizm składania rączek kierownicy
10. Mechanizm składania kierownicy
11. Przycisk „SPORT"
12. Klamka hamulca
13. Lewy kierunkowskaz
14. Prawy kierunkowskaz

PODSTAWOWE FUNKCJE

Włączanie/wyłączanie	Naciśnij i przytrzymaj przycisk trybu ⏺) [7] przez kilka sekund aby włączyć lub wyłączyć hulajnogę, następnie użyj karty odblokowywania aby aktywować urządzenie. Hulajnoga wyłączy się automatycznie po czasie ustawionym w opcjach P.
Wybór biegu	Podczas bezruchu, kiedy urządzenie jest włączone, naciśnij przycisk „-'' [5] lub „+'' [6] aby zmienić bieg od 1 do 3. Gazu dodajemy za pomocą manetki.
Światła	Kiedy urządzenie jest włączone, naciśnij i przytrzymaj przycisk „'' [5] aby włączyć lub wyłączyć światła.
Przebieg i inne dane	Podczas bezruchu, kiedy urządzenie jest włączone, naciśnij przycisk trybu ⏺) [7], aby nawigować między wyświetlanymi danymi: ODO – drogomierz, TRIP – miernik podróży oraz VOL – napięcie baterii.
Tryb SPORT	Podczas jazdy z maksymalną prędkością, naciśnięcie przycisku SPORT [11] tymczasowo zwiększy moc hulajnogi.

Przycisk „SPORT”



DDM: Włącznik drugiego silnika

Klakson

Naciśnij 

aby aktywować drugi silnik (ang. „Dual Drive Motor”). Ponowne naciśnięcie tego przycisku przywróci działanie tylko jednego silnika.

Naciśnij 

jadąc z maksymalną prędkością aby ją zwiększyć na 2 minuty. Zwiększona prędkość maksymalna nie może zostać manualnie wyłączona. Ponowne użycie możliwe jest po 5 minutach.

Naciśnij 
aby zatrąbić klaksonem. Przycisk może zostać przytrzymany w celu wydłużenia dźwięku.



Przycisk kierunkowskazu

Naciśnij przycisk kierunkowskazu. Światłobędzie mrugać przez następne 12 sekund, po czym przestanie. Tylko jeden kierunkowskaz może być aktywny naraz. Jeśli zmienimy uruchomimy drugi kierunkowskaz, pierwszy zostanie wyłączony.

Światło tylne pozycyjne



Światło kierunkowskazu

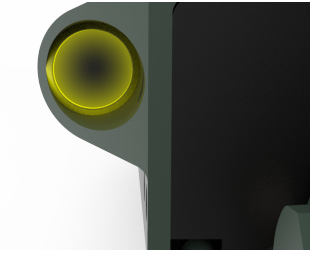

Składanie rączek kierownicy

1 Przekręć zacisk rączek kierownicy przeciwnie do ruchu wskazówek zegara



2 Po wystarczającym poluzowaniu zacisków, odciągnij je od osi kierownicy



3 Złóż rączki kierownicy



4 Rączki złożone



1 Poluzuj śrubę bezpieczeństwa



2 Odciągnij dźwignię od kierownicy

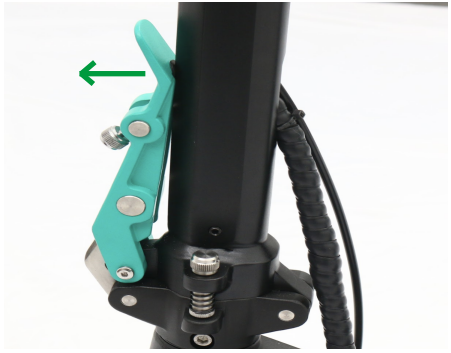

3 Pociągnij za zawleczkę bezpieczeństwa



4 Po odhaczeniu dźwigni, upewnij się że hak też został odczepiony



5 Zabezpiecz kierownicę poprzez zaczepienie jej przy podpórce

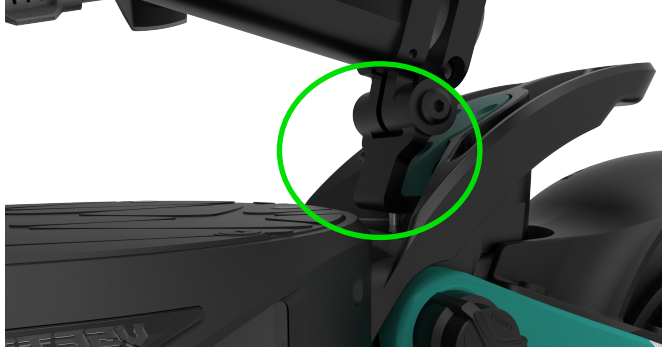

REGULOWANIE ZAWIESZENIA

1. Poluzuj śrubę na spodzie (Zdjęcie A)
2. Otwórz kolorowy element z tyłu podpórki (Zdjęcie B)
3. Użyj narzędzia aby poluzować śrubę z tyłu podpórki (Zdjęcie B) do żądanej pozycji.
4. Po uregulowaniu, przykręć ponownie śrubę z punku 1 (Zdjęcie A)



Zdjęcie A (tył)



Zdjęcie A (przód)



Zdjęcie B (tył)



Zdjęcie B (przód)

AKUMULATOR

- Nie używaj hulajnogi w trakcie jej ładowania
- Nie zostawiaj hulajnogi na dłuższy okres z niskim stanem naładowania akumulatora.
- Co jakiś czas rozładuj akumulator poprzez jazdę, po czym w pełni go naładuj . Nie pozostawiaj akumulatora nienaładowanego .
-Zaleca się, aby poziom naładowania baterii utrzymywany był na poziomie około 75%.

NIE ŁADUJ HULAJNOGI, JEŚLI PODEST:



- został złamany lub wgnieciony
- wydobywa się z niego dziwny zapach lub bezbarwna ciecz
- Spód podestu jest gorący
- wdała się do środka ciecz, która nie powinna się tam znaleźć

Unikaj kontaktu z akumulatorem z wybrzuszeniem lub substancjami wydobywającymi się z akumulatora. Trzymaj akumulator z dala od dzieci, zwierząt i źródeł ciepła. Wystawienie na działanie napięcia akumulatora może skutkować ciężkim urazem lub nawet śmiercią.

Użytkowanie, składowanie lub ładowanie akumulatora w produktach VSETT niezgodne z zaleceniami może skutkować utratą gwarancji, uszkodzeniem akumulatora i efektywnego jej ładowania.

Akumulator i ładowanie

Ważne jest, aby w pełni naładować akumulator przed pierwszą jazdą na hulajnodze.

Akumulator hulajnogi posiada kilka wbudowanych funkcji:

1. Równomierne ładowanie ogniw wewnątrz baterii.
2. Ochrona przed przeładowaniem ładowarka automatycznie przestaje ładować akumulator po naładowaniu do pełna w celu uniknięcia uszkodzeń.
3. Ochrona przed zbyt wysokim napięciem akumulator przestaje ładować jeśli wykryje napięcie większe niż dopuszczalne.
4. Ochrona przed nadmiernym rozładowaniem akumulator przestaje pracować jeśli napięcie spadnie poniżej już określonego w opcji P15 w menu wyświetlacza w celu ochrony baterii przed uszkodzeniem.
5. Ochrona przed zwarciem akumulator odcina zasilanie w przypadku zwarcia.

Jak ładować?

1. Upewnij się że hulajnoga jest WYŁĄCZONA .
2. Podłącz ładowarkę do gniazdka.
3. Podłącz ładowarkę do hulajnogi.
4. Nie ładuj akumulatora w temperaturach poniżej 5°C lub powyżej 4°C. Akumulator może się przestać ładować.

Ładowarka z CZERWONYM światłem oznacza że akumulator jest ładowany.
Ładowarka z ZIELONYM światłem oznacza że akumulator został naładowany.

SPRAWDZANIE PRZED JAZDĄ

1



Ciśnienie w oponie jest w okolicach wartości napisanej na oponie.

2



Hamulce działają poprawnie

3



Blokada kierownicy jest poprawnie zaciśnięta i zablokowana przed rozłożeniem poprzez wkręcenie śruby bezpieczeństwa.

4

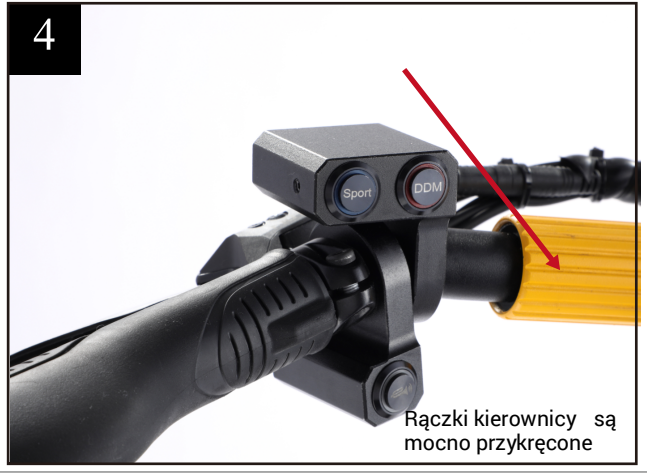

Rączki kierownicy są mocno przykręcone

OSTRZEŻENIE

Niektóre kraje i regiony wymagają kasku, ochraniaczy itp. Twoją odpowiedzialnością jest znajomość przepisów prawa i przestrzeganie ich. Nawet jeśli prawo tego nie wymaga, mocno zalecamy noszenie sprzętu zabezpieczającego podczas jazdy na hulajnodze.

Ciśnienie w oponach: Wartość ciśnienia do jakiego powinna być napompowana dętka w oponie znajdziesz na boku opony po jej zewnętrznej stronie.

Wyposażenie ochronne

Kask: najczęstsze i najgroźniejsze obrażenia doznawane w trakcie jazdy to obrażenia głowy. Mogą one zostać zminimalizowane jeśli w trakcie jazdy będziemy mieć na głowie kask. W trakcie jazdy na hulajnogach VSETT musisz mieć kask na głowie. Kask może być noszony w sposób określony w jego instrukcji.

Bezpieczeństwo mechaniczne

Zanim zaczniesz używać produktów VSETT:
1) Zawsze przeprowadzaj inspekcję wizualną czy wszystkie śruby i nakrętki są w poprawnych miejscach i są dobrze przykręcone. Jeśli zauważysz że jakichś części brakuje lub nie jesteś pewien, skontaktuj się z autoryzowanym dystrybutorem.

2) Sprawdź czy opony i koła nie są zbyt zużyte i nie wymagają wymiany. Upewnij się też, że hamulce nie spowalniają ruchu kół przy niezaciśniętych klamkach hamulcowych.

3) Zawsze sprawdzaj elementy mechaniczne hulajnogi, które odpowiadają za widoczność, bezpieczeństwo i funkcjonalność hulajnogi.

SERWIS POGWARANCYJNY

W przypadku jakichkolwiek problemów wymienionych w poniższej tabeli, nasza oferta zapewnia doskonałą obsługę posprzedażową w ramach gwarancji.

CZĘŚĆ	Problem	Gwarancja	Typ naprawy
SILNIK	Poważnie złamana piasta kołą uszkodzony silnik	24 miesiące	Darmowa
MANETKA	Nie można użyć w normalnych warunkach	24 miesiące	Darmowa
KONTROLER	Błąd podczas normalnego użytkowania	24 miesiące	Darmowa
ŁADOWARKA	Błąd podczas normalnego użytkowania	24 miesiące	Darmowa
BATERIA LITOWA	Brak napięcia wyjściowego podczas normalnego użytkowania	12 miesięcy	Darmowa
OBUDOWA	Deformacja lub pęknięcia podczas normalnego użytkowania	24 miesiące	Darmowa

UWAGI GWARANCYJNIE

Usterki spowodowane przez którąkolwiek z poniższych przyczyn nie wchodzą w zakres gwarancji:

1) Przechowywanie NIE zgodne z niniejszą instrukcją obsługi.
2) Szkody spowodowane niewłaściwym użyciem, wypadkiem drogowym lub kolizją
3) Szkody spowodowane jazdą po nietypowych drogach lub przypadkowemu zderzeniu
4) Nie wystawiać hulajnogi w pełnym słońcu i/lub działanie czynników atmosferycznych przez dłuższy czas, ponieważ przyspieszy to proces starzenia się produktu i spowoduje nieprawidłowe działanie
5) Nieprawidłowe działanie hulajnogi spowodowane narażeniem jej na duże obciążenia, tj. skoki akrobatyczne
6) Użytkowanie w nieodpowiednich warunkach atmosferycznych

OK RESY GWARANCJI

- ❖ Okres gwarancji hulajnogi wynosi 2 lata
- ❖ Bateria podlega gwarancji przez 1 rok
- ❖ W przypadku problemów z oponą, czy dętką gwarancja obejmuje okres 1 miesiąca

Data rozpoczęcia przedłużenia gwarancji	……. (DD/MM/YYY)
Data rozpoczęcia przedłużenia gwarancji	……. (DD/MM/YYY)
Data rozpoczęcia przedłużenia gwarancji	……. (DD/MM/YYY)

Informacje o użytkowniku

Imię i nazwisko:.....

Numer telefonu:.....

E-mail:..... .....

Adres:.....

Pieczątka serwisu

Informacje o produkcie

Model:..... .

Miejsce naprawy:..... .

Data:..... .

Opis błędu:..... .....

Przyczyna błędu: ……..

UTYLIZACJA

Części elektryczne zdemontowane z hulajnogi użytkownik jest zobowiązany do oddania prowadzącym zbieranie zużytego sprzętu elektrycznego i elektronicznego. Prowadzący zbieranie, w tym lokalne punkty zbiórki, sklepy oraz gminne jednostki, tworzą odpowiedni system umożliwiający oddanie tego sprzętu. Właściwe postępowanie ze zużytym sprzętem elektrycznym i elektronicznym przyczynia się do uniknięcia szkodliwych dla zdrowia ludzi i środowiska naturalnego konsekwencji, wynikających z obecności składników niebezpiecznych oraz niewłaściwego składowania i przetwarzania takiego sprzętu.

Baterie/akumulatory litowo-jonowe nie wolno wyrzucać do pojemnika na zwykłe odpady domowe.
Zużyte akumulatory litowo jonowe podlegają przepisom Dyrektywy UE w sprawie baterii i akumulatorów (2006/66/WE) oraz Ustawie z dnia 24 kwietnia 2009 r. o bateriach i akumulatorach. Zużyte baterie i akumultorya są poddawane recyklingowi w wyspecjalizowanych, zatwierdzonych punktach. Najważniejszym elementem recyklingu jest recykling materiałów, ale także w pewnym stopniu energii. Zużyte baterie należy oddać do producenta/importera lub punktu zbiórki.

KODY BŁĘDÓW

Kod błędu	Element	Proces diagnostyczny	Rozwiązanie
00	Status normalny	Stan normalny	Wyłączenie i włączenie hulajnogi powinno rozwiązać problem
02	Hamulec	Sprawdź czy klamka hamulcowa odbija tak jak powinna	Pociągnij klamkę hamulcową kilka razy aby upewnić się że nie jest zablokowana. Jeśli jest zablokowana, znajdź powód blokady i usuń go.
		Sprawdź czy linka w zacisku hamulcowym wraca do oryginalnej pozycji po zaciśnięciu i puszczeniu	Jeśli linka nie wraca do oryginalnej pozycji, spryskaj ją WD40 i upewnij się że wraca do oryginalnej pozycji.
06	Niskie napięcie w akumulatorze	Sprawdź czy opcje P03 i P15 na wyświetlaczu są poprawnie ustawione do modelu hulajnogi. Naładuj baterię do pełna aby sprawdzić czy problem pozostał	Naładuj baterię do pełna aby sprawdzić czy problem pozostał
07	Silnik	Odepnij i wepnij z powrotem przewód silnika.	Jeśli problem nie został rozwiązany, upewnij się że przewód jest w pełni wpięty.
		Jeśli problem nie został rozwiązany, sprawdź wtyczkę przewodu wchodzącego do silnika.	Jeśli problem nadal nie został rozwiązany, wymagana będzie wymiana przewodu lub silnika.

KODY BŁĘDÓW

Kod błędu	Element	Proces diagnostyczny	Rozwiązanie
08	Usterka manetki gazu	Sprawdź czy tylna śruba lub magnes w wyświetlaczu/manetce nie uległ poluzowaniu	Dokręć luźną śrubę lub wymień magnes w manetce
09	Sterownik	Jeden lub obydwa silniki w hulajnodze przestały działać	Wymiana sterownika
10/11	Komunikacja LCD - sterownik	Odepnij i wepnij wyświetlacz; jeśli to nie pomogło poruszaj kablem w celu sprawdzenia czy przewody wewnątrz nie uległy poluzowaniu	Wymiana kabla wyświetlacza



Ten symbol oznacza, że hamulec jest zaciągnięty



NOWE MODELE WKRÓTCE

Strona internetowa: www.vsett.pl
E-mail: kontakt@vsett.pl

INSTRUKCJA OBSŁUGI